枠: St t
扉: St t

符号	勝手	数量	枠性能	充填材	防火区分
	R L		☐ S T ☐ SAT ☐ PAT	☐ 無し ☐	☐ 特定防火設備 ☐ 常閉 ☐ 防火設備 ☐ 常閉 ☐ 指定無し ☐ 遮煙
ガラリ	ST	片流・山型	ダンパー付、可動		
ガラス					

金具品名	メーカー・品番	1ヶ所数量	備考

外観図

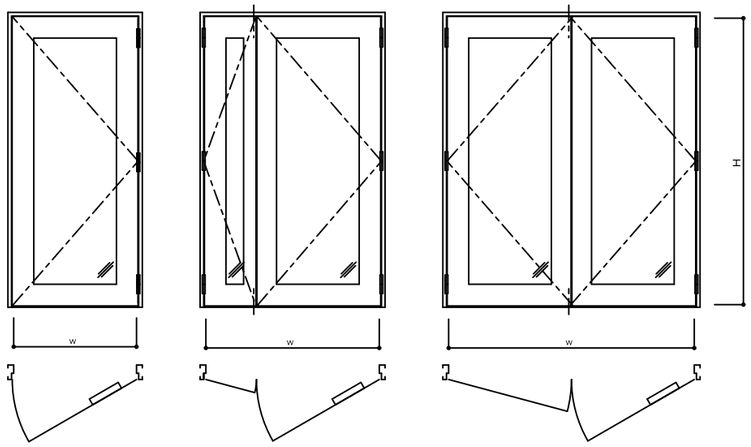

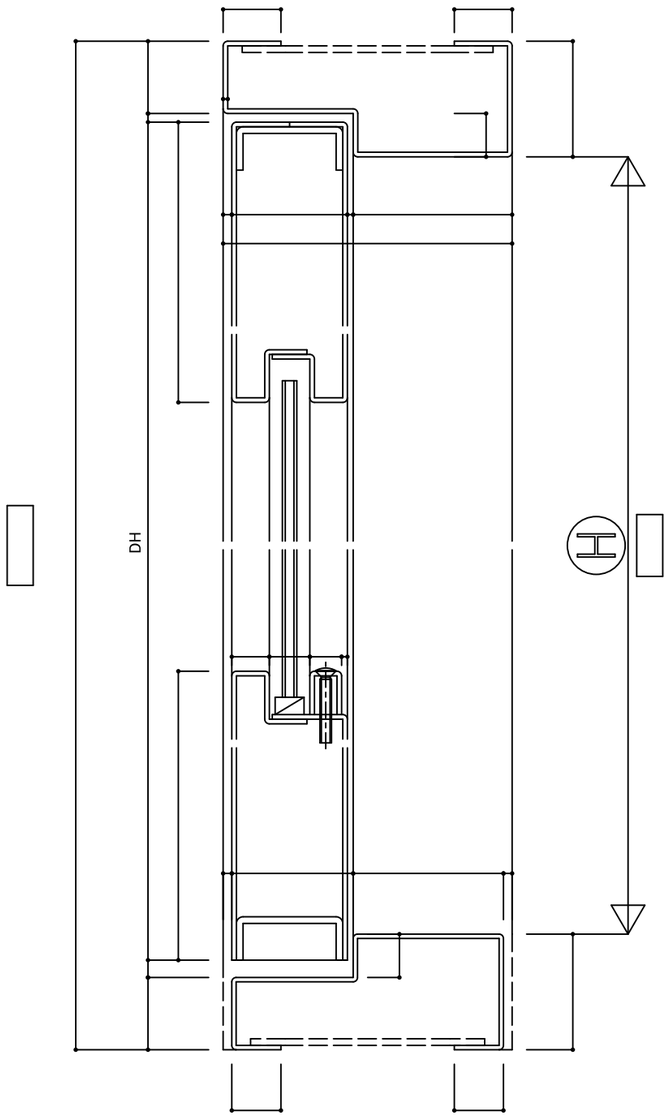

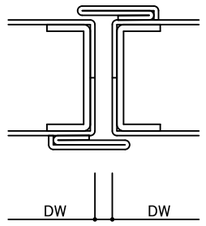

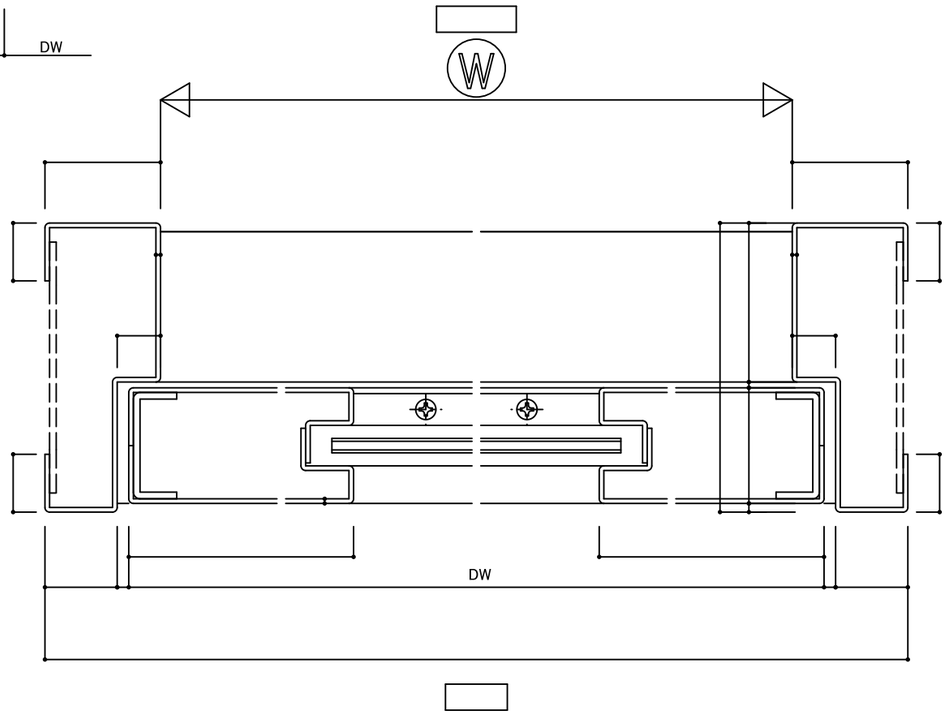

SD

SDK1

藤武工業(株)	御設計 御施工	受領		工事名		尺度	1/1	作図		打合		照査		図番	